MINI-W

Motorised wall mount

Soporte motorizado de pared

Stand a parete motorizzato

Moottoroitu näytön teline seinäkiinnityksellä

Solution murale réglable en hauteur électriquement

Installation manual

Manual de instalación

Manuale di installazione

Asennusopas

Manuel d'installation.

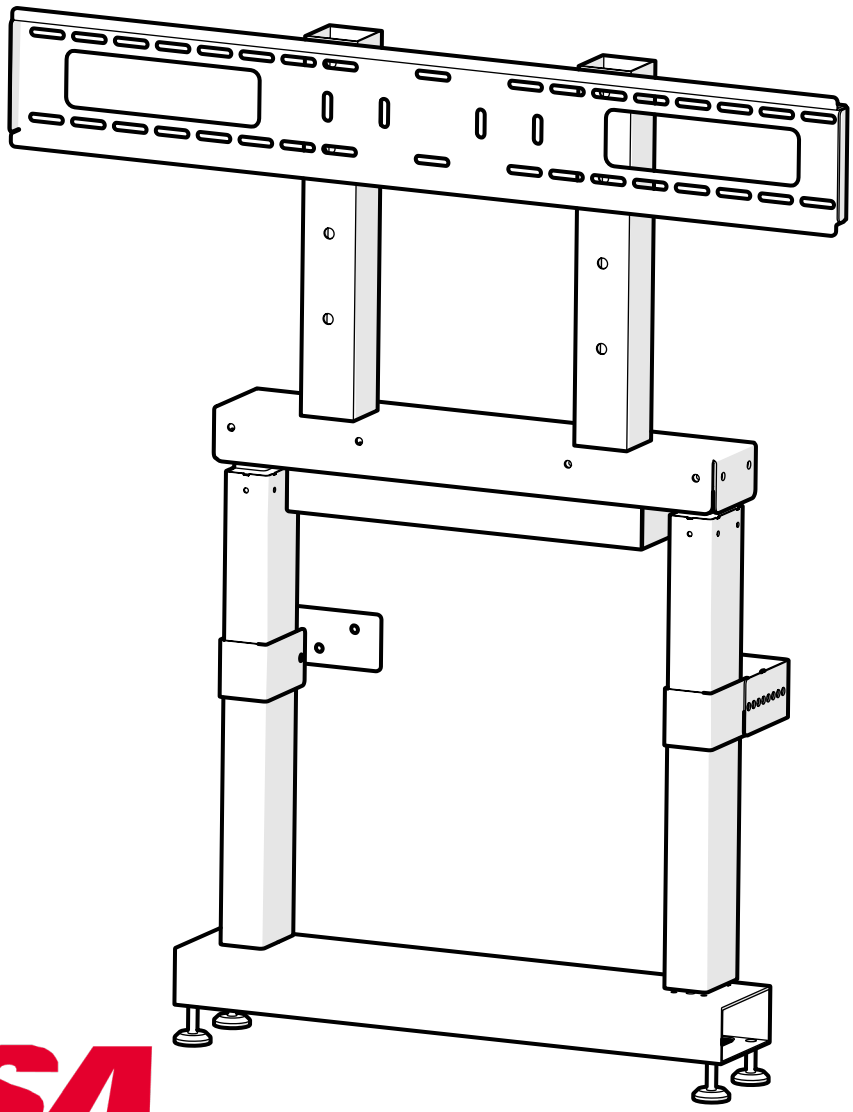

DIMASA

Education, Corporate & Rental Mounts

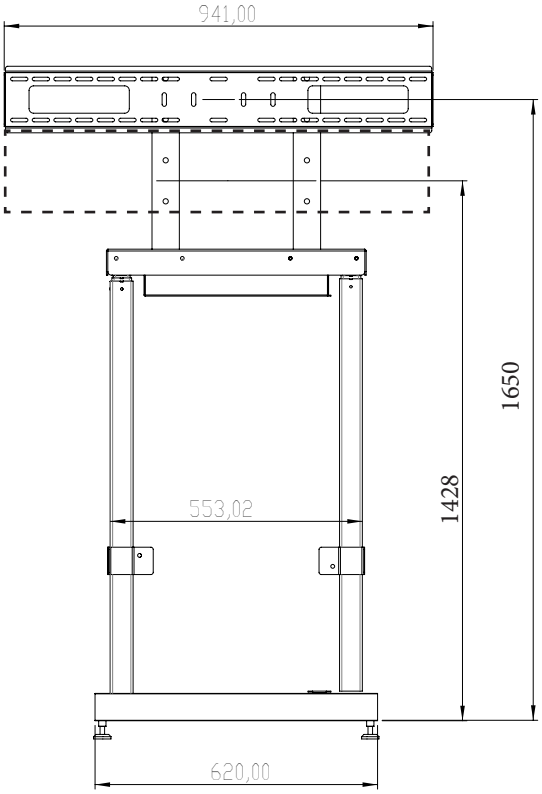
941,00
1650
1428
553,02
620,00

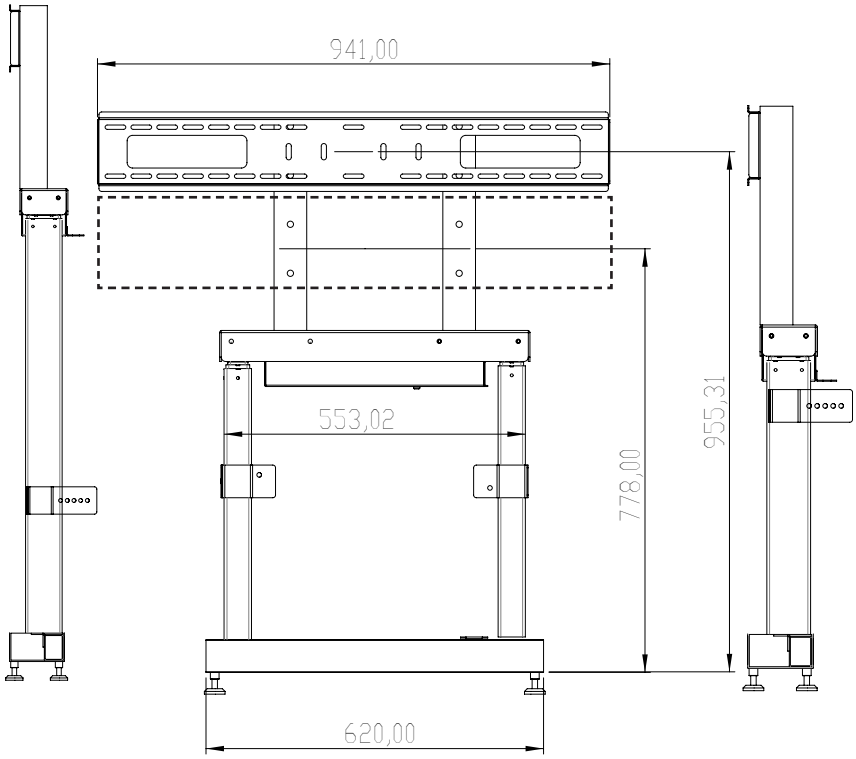
941,00
553,02
778,00
955,31
620,00

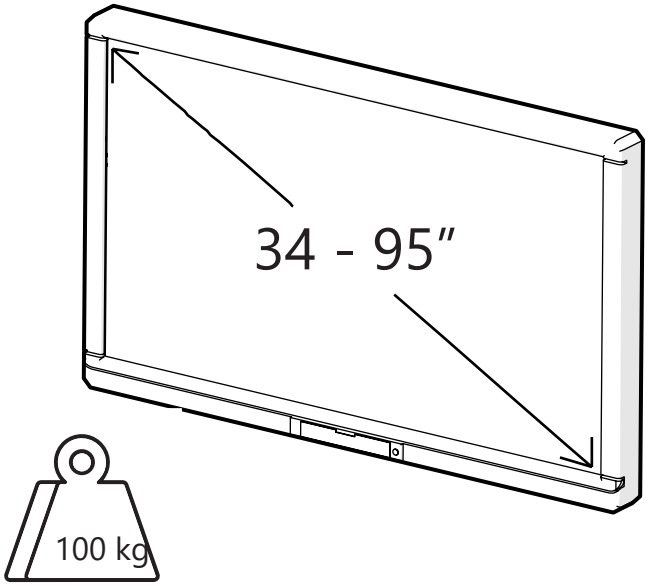
34 - 95”
100 kg

CONTENIDO/CONTENTS/CONTENUTO/SISÄLLYS/CONTENU:

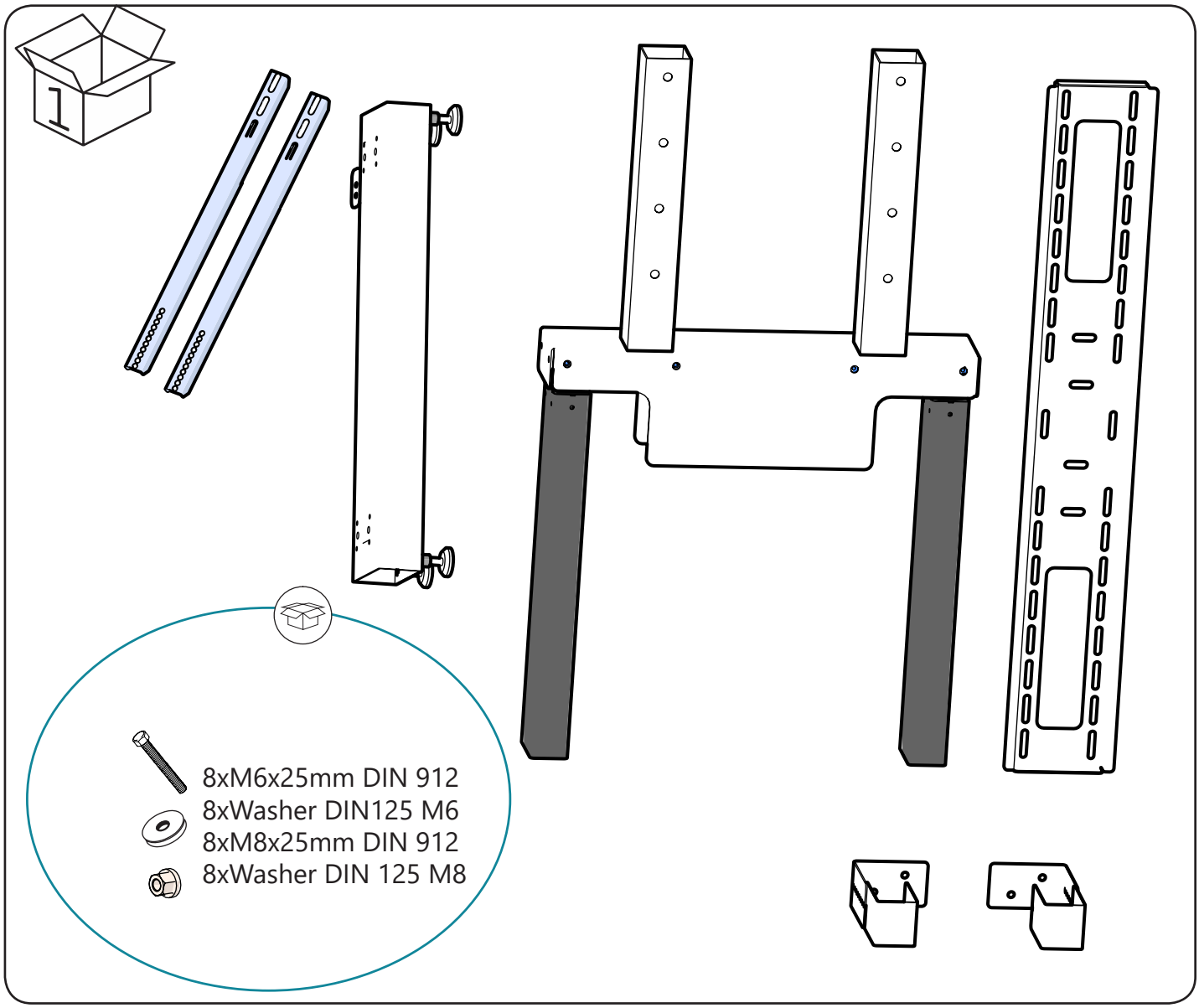

HERRAMIENTAS NECESARIAS/TOOLS NEEDED/ATTREZZI NECESSARI/TARPEELLISET TYÖKALUT/OUTILS NÉCESSAIRES:

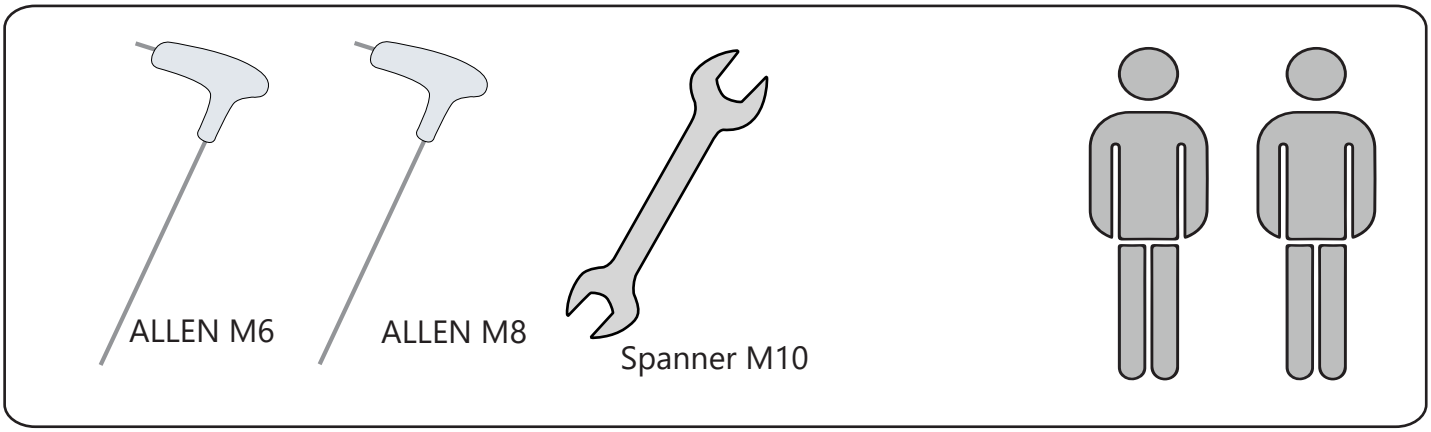

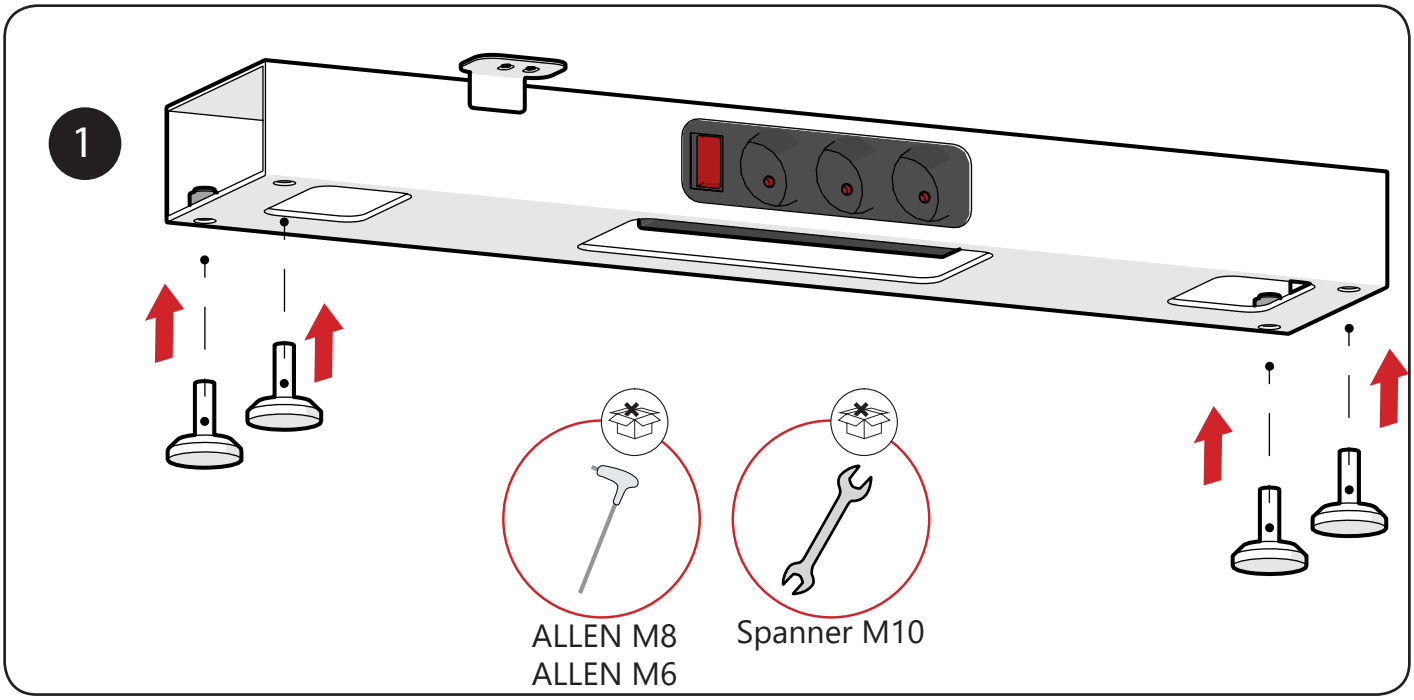
1
ALLEN M8
ALLEN M6
Spanner M10

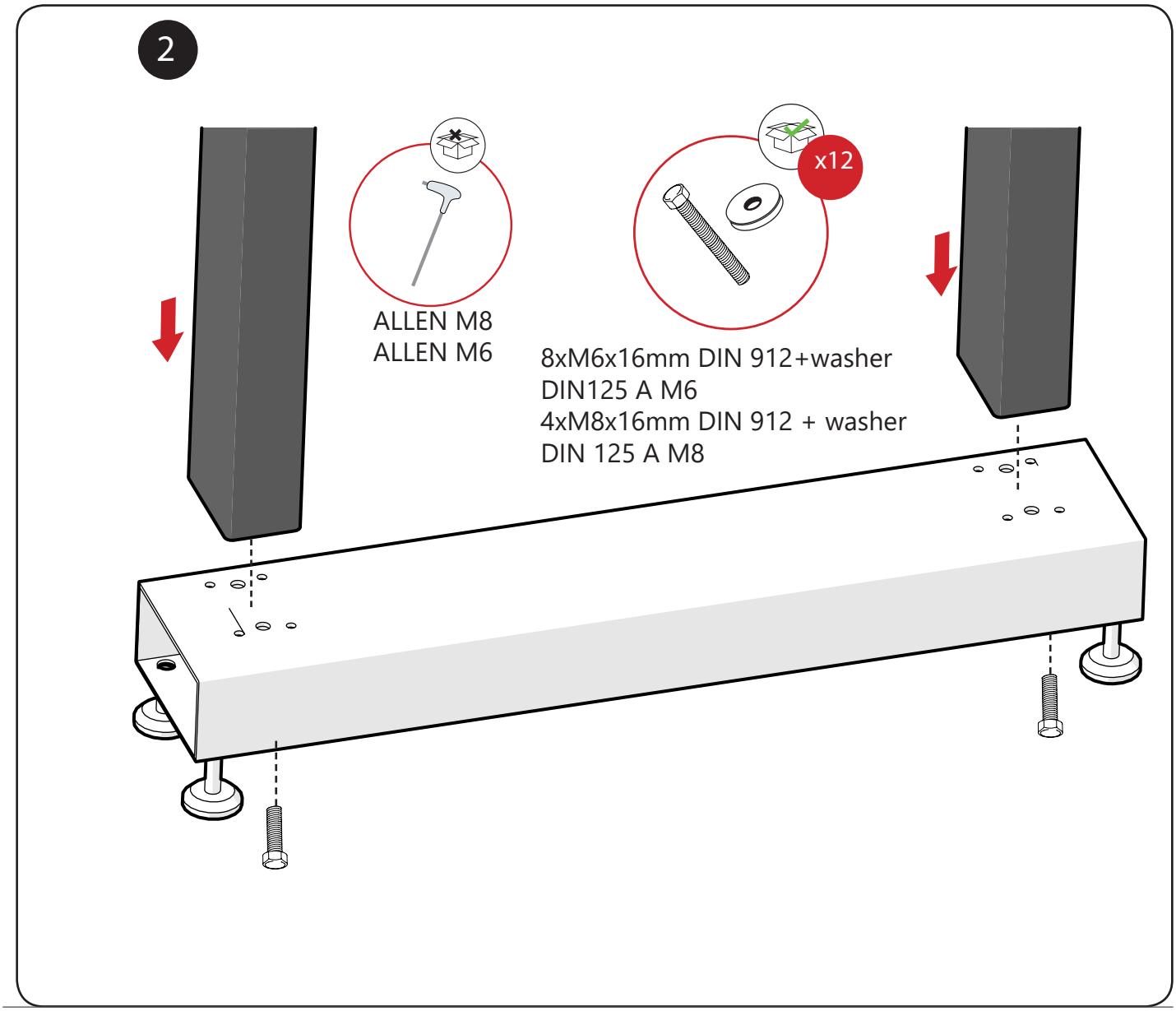
2
ALLEN M8
ALLEN M6
x12
8xM6x16mm DIN 912+washer
DIN125 A M6
4xM8x16mm DIN 912 + washer
DIN 125 A M8

3

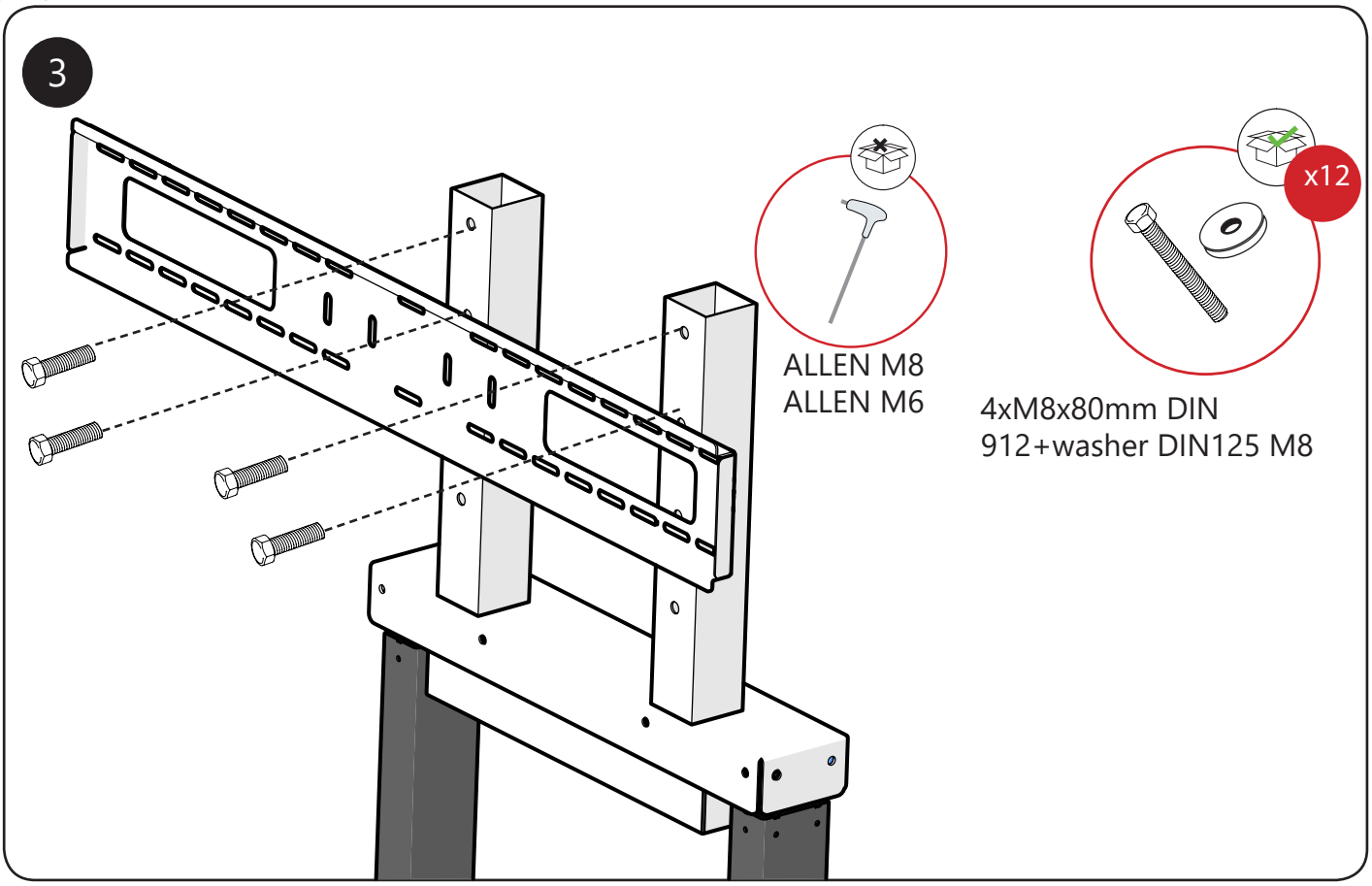

4

CALIBRACIÓN MOTOR / MOTOR CALIBRATION

PRESIONAR 3 SEG BOTÓN BAJADA EN POSICIÓN BAJA / HOLD DOWN BUTTON FOR 3 SEC IN LOW POSITION

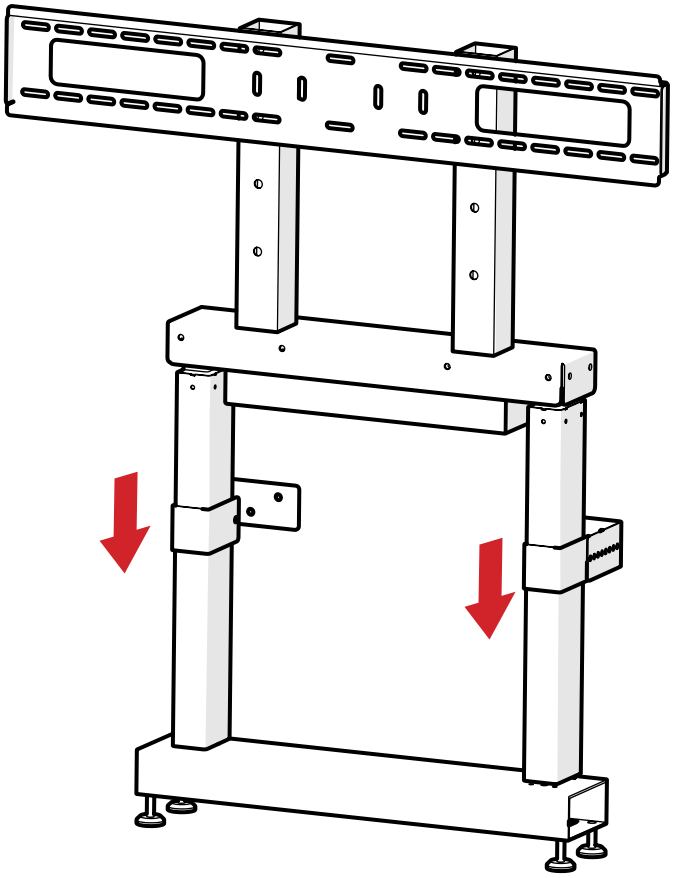

5

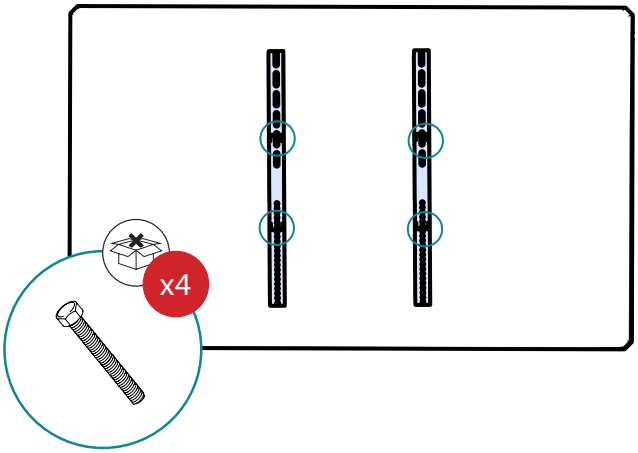

6

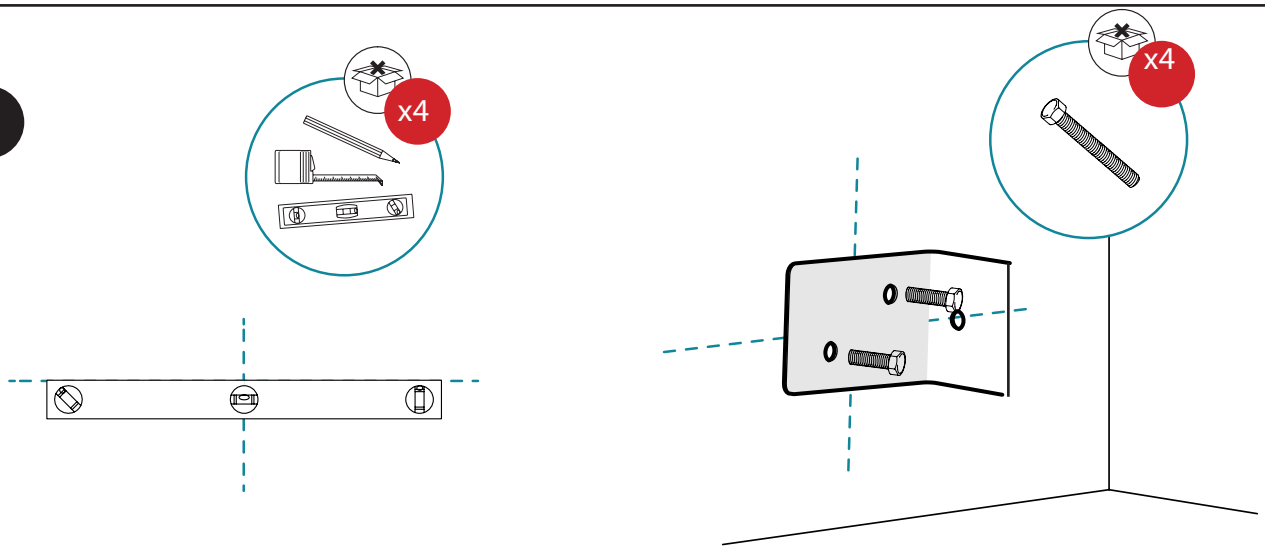

7

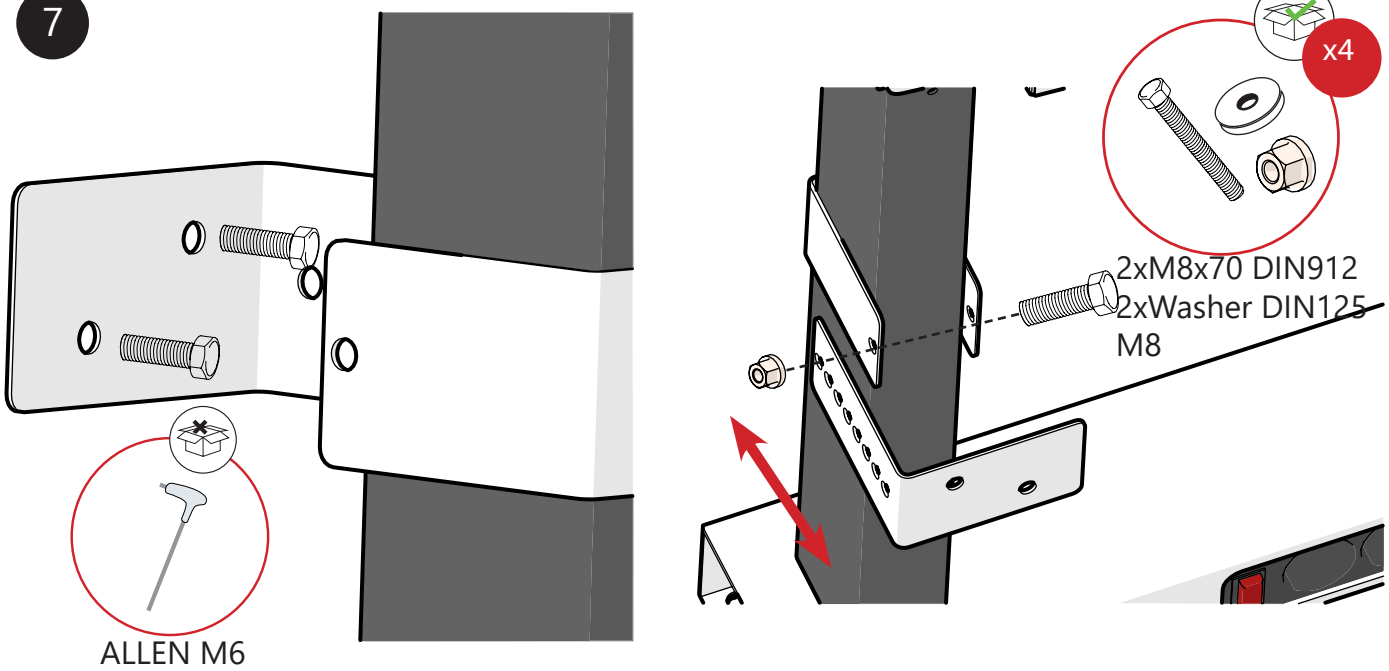

8

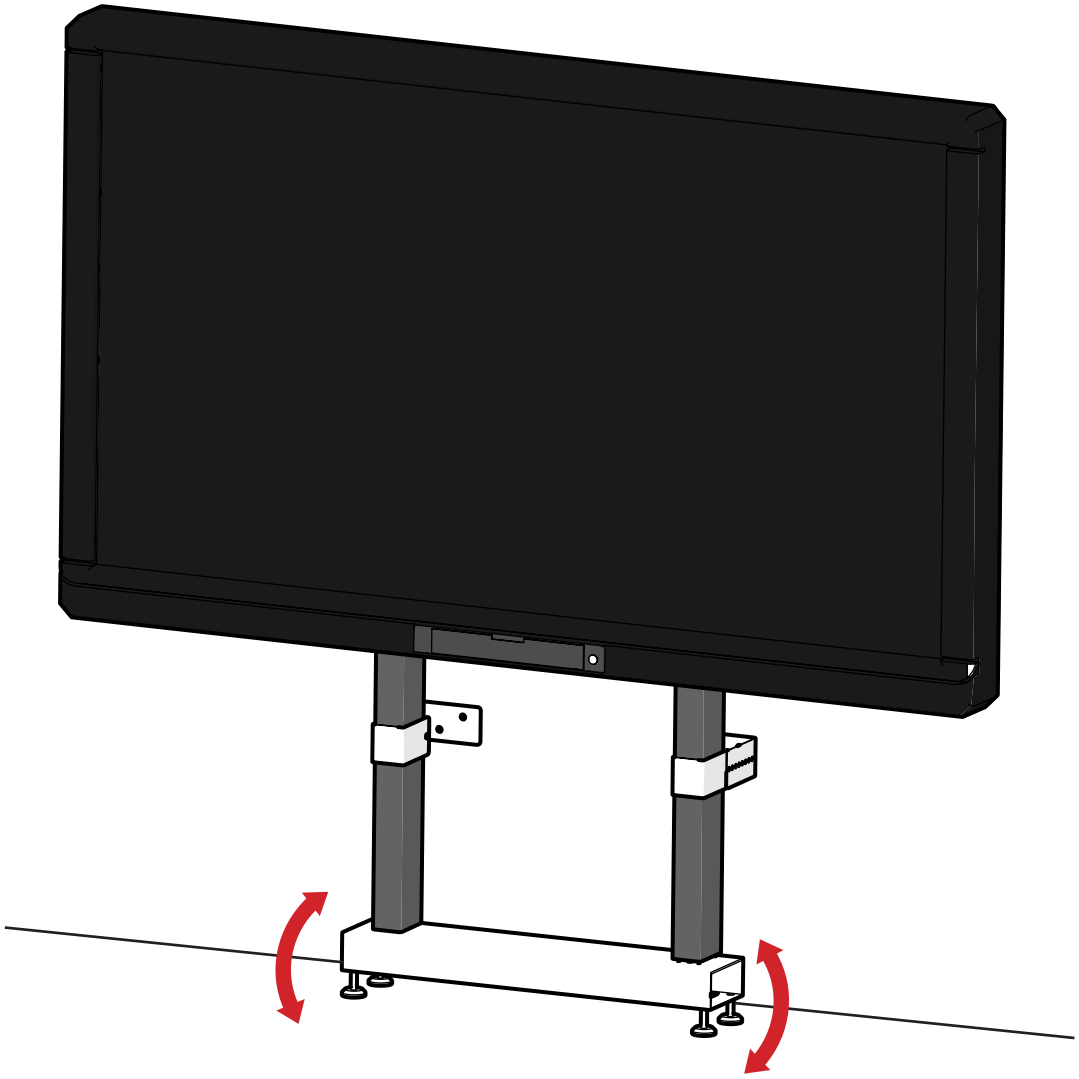

DIAGRAMA ELÉCTRICO DEL MOTOR / ELECTRICAL DIAGRAM OF THE LIFTING SYSTEM / DIAGRAMMA DELL'IMPIANTO ELETTRICO DI SOLLEVAMENTO / NOSTOJÄRJESTELMÄN TEKNINEN KAAVA / SCHÉMA ÉLÉCTRIQUE DU SYSTÈME DE REHAUSSE.

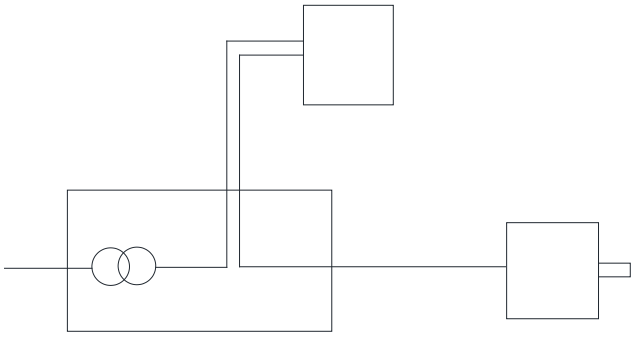

Input: AC 100V-240V, 1.500mA; 50/60Hz
Output: DC29V - 2A

Max. Load: 6.000N; IP44
Power Rating 24 DVC, Max: 2AMP

MI CAGE: ACCESORIO // ACCESORY

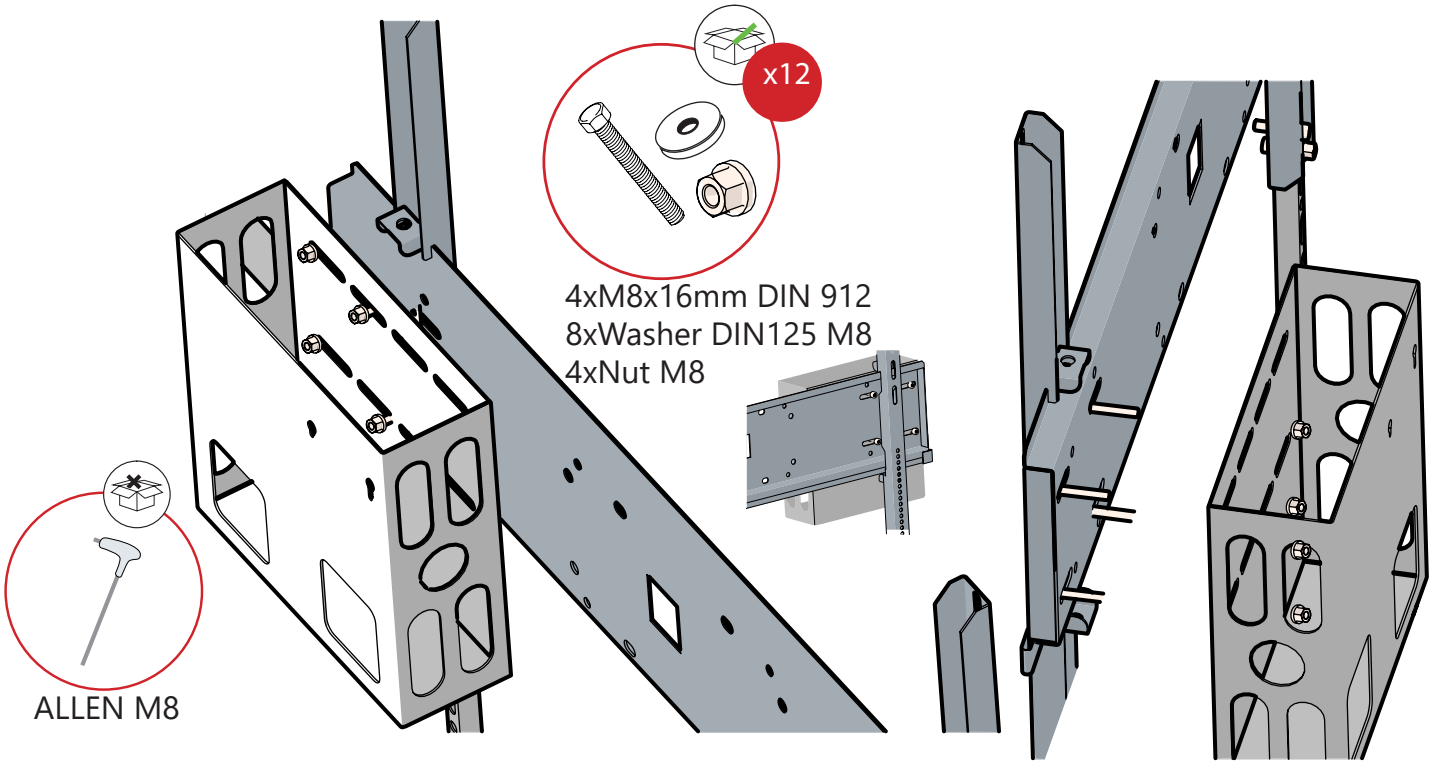

CADENA CABLES: ACCESORIO // DRAG CHAIN: ACCESORY

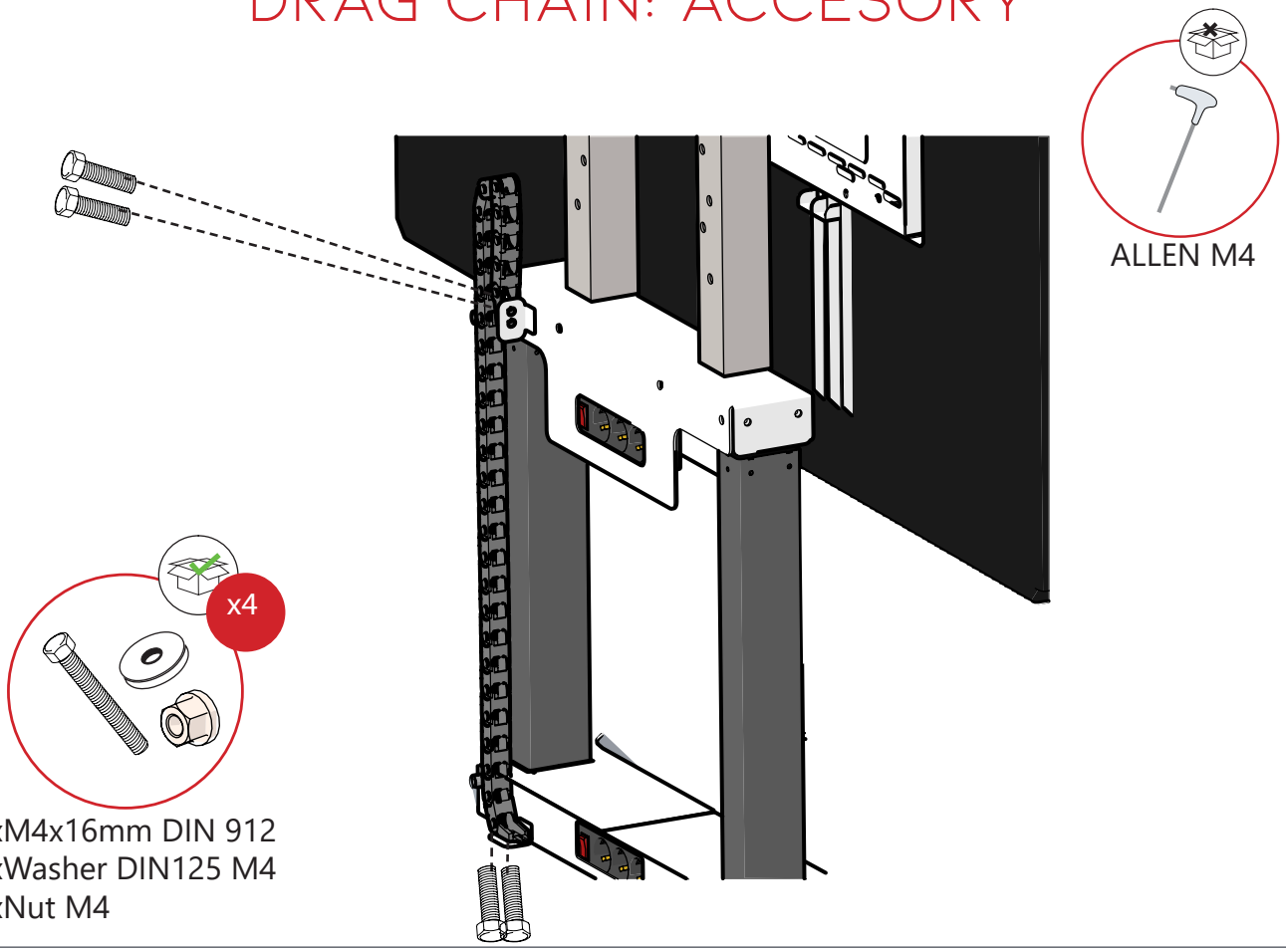

BARCELONA:
Pasatje Santa Rosa nº13, 08105 Sant Fost de Campcentelles (Barcelona) Tel: +34934620604 / +34916169688
MADRID:
c/ Parque Ferial nº 11, Pol. Ind. Urtinsa II, 28923 Alcorcón (Madrid)
Tel.: +34 91 616 96 88

DIMASA
Education, Corporate & Rental Mounts